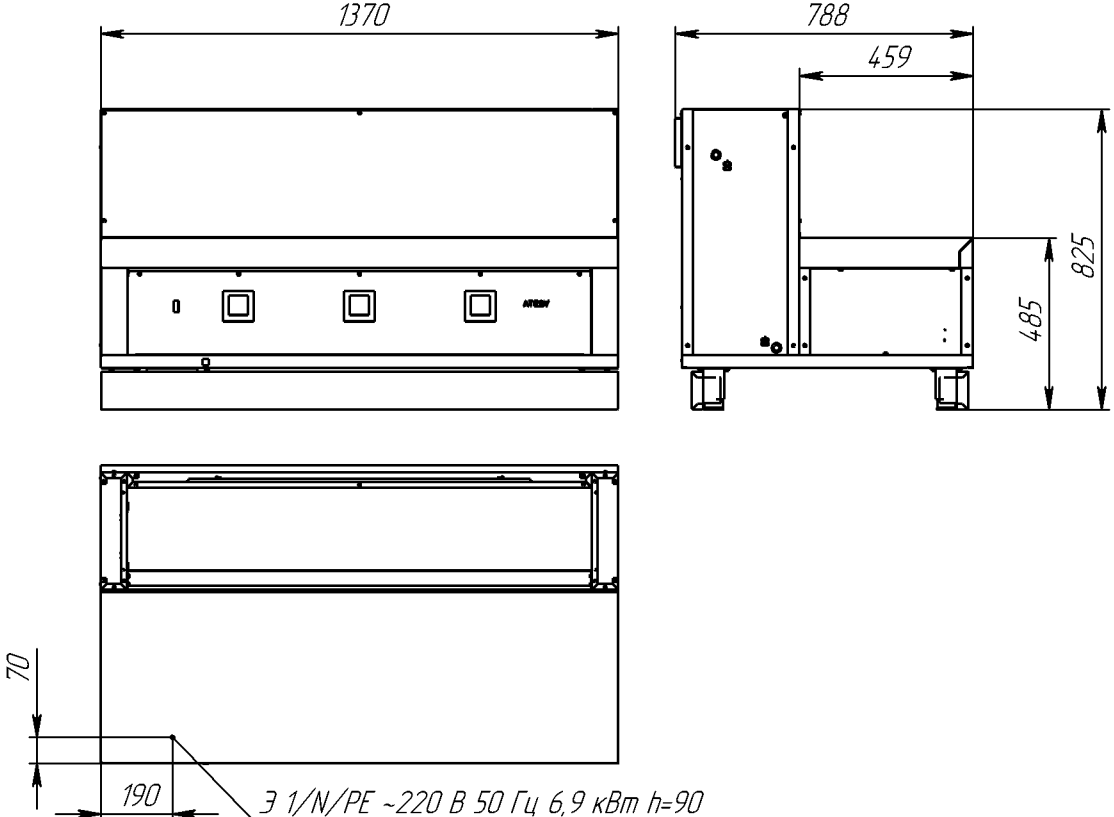
1370
788
459
825
485
70
190
Э 1/N/PE ~220 В 50 Гц 6,9 кВт h=90